INDEX OF SHEETS

SHEET	DESCRIPTION	DRAWING No.	REVISIONS A	B	C	D	E	F	G	H
1	RZ-N04911 - TITULNÍ LIST	RZ-N04911-01								
2	RZ-N04911 - USPOŘÁDÁN Í ROZVODNICE	RZ-N04911-02								
3	RZ-N04911 - NAPÁJENÍ, NADŘAZENÉ OVLÁDÁNÍ	RZ-N04911-03								
4	RZ-N04911 - OVLÁDÁNÍ A VÝVODY ŽALUZÍÍ	RZ-N04911-04								
5	RZ-N04911 -	RZ-N04911-05								
6	RZ-N04911 -	RZ-N04911-06								
7	RZ-N04911 -	RZ-N04911-07								
8	RZ-N04911 -	RZ-N04911-08								
9	RZ-N04911 -	RZ-N04911-09								
10	RZ-N04911 -	RZ-N04911-10								
11	RZ-N04911 -	RZ-N04911-11								
12	RZ-N04911 -	RZ-N04911-12								
13	RZ-N04911 -	RZ-N04911-13								
14	RZ-N04911 -	RZ-N04911-14								
15	RZ-N04911 -	RZ-N04911-15								
16	RZ-N04911 -	RZ-N04911-16								
17	RZ-N04911 -	RZ-N04911-17								
18	RZ-N04911 -	RZ-N04911-18								
19	RZ-N04911 -	RZ-N04911-19								
20	RZ-N04911 -	RZ-N04911-20								
21	RZ-N04911 -	RZ-N04911-21								
22	RZ-N04911 -	RZ-N04911-22								
23	RZ-N04911 -	RZ-N04911-23								
24	RZ-N04911 -	RZ-N04911-24								
25	RZ-N04911 -	RZ-N04911-25								
26	RZ-N04911 -	RZ-N04911-26								
27	RZ-N04911 -	RZ-N04911-27								
28	RZ-N04911 -	RZ-N04911-28								
29	RZ-N04911 -	RZ-N04911-29								
30	RZ-N04911 -	RZ-N04911-30								
31	RZ-N04911 -	RZ-N04911-31								
32	RZ-N04911 -	RZ-N04911-32								
33	RZ-N04911 -	RZ-N04911-33								
34	RZ-N04911 -	RZ-N04911-34								
35	RZ-N04911 -	RZ-N04911-35								
36	RZ-N04911 -	RZ-N04911-36								
37	RZ-N04911 -	RZ-N04911-37								
38	RZ-N04911 -	RZ-N04911-38								
39	RZ-N04911 -	RZ-N04911-39								
40	RZ-N04911 -	RZ-N04911-40								
41	RZ-N04911 -	RZ-N04911-41								
42	RZ-N04911 -	RZ-N04911-42								
43	RZ-N04911 -	RZ-N04911-43								
44	RZ-N04911 -	RZ-N04911-44								
45	RZ-N04911 -	RZ-N04911-45								
46	RZ-N04911 -	RZ-N04911-46								
47	RZ-N04911 -	RZ-N04911-47								
48	RZ-N04911 -	RZ-N04911-48								
49	RZ-N04911 -	RZ-N04911-49								
50	RZ-N04911 -	RZ-N04911-50								
51	RZ-N04911 -	RZ-N04911-51								
52	RZ-N04911 -	RZ-N04911-52								
53	RZ-N04911 -	RZ-N04911-53								
54	RZ-N04911 -	RZ-N04911-54								
55	RZ-N04911 -	RZ-N04911-55								
56	RZ-N04911 -	RZ-N04911-56								
57	RZ-N04911 -	RZ-N04911-57								
58	RZ-N04911 -	RZ-N04911-58								
59	RZ-N04911 -	RZ-N04911-59								
60	RZ-N04911 -	RZ-N04911-60								
61	RZ-N04911 -	RZ-N04911-61								
62	RZ-N04911 -	RZ-N04911-62								
63	RZ-N04911 -	RZ-N04911-63								
64	RZ-N04911 -	RZ-N04911-64								
65	RZ-N04911 -	RZ-N04911-65								
66	RZ-N04911 -	RZ-N04911-66								
67	RZ-N04911 -	RZ-N04911-67								
68	RZ-N04911 -	RZ-N04911-68								
69	RZ-N04911 -	RZ-N04911-69								
70	RZ-N04911 -	RZ-N04911-70								
71	RZ-N04911 -	RZ-N04911-71								
72	RZ-N04911 -	RZ-N04911-72								
73	RZ-N04911 -	RZ-N04911-73								
74	RZ-N04911 -	RZ-N04911-74								
75	RZ-N04911 -	RZ-N04911-75								

REVISION LIST

REV. INDEX	DESCRIPTION	DATE	PREPARED	APROVED
A01	REALIZAČNÍ PROJEKT	18.8.2025	ČERVENÝ R.	NAVRÁTIL M.
B01				
C01				
D01				
E01				
F01				
G01				
H01				

PROJECT: MAR A OVLÁDÁNÍ ŽALUZÍÍ

ROZVODNICE RZ-N04911

All technical information contained in this document is the exclusive property of Synerga a.s. and may neither be used nor disclosed without its prior written consent. Only those drawings and diagrams remitted after order booking are binding for execution.

Všechny technické informace obsažené v této dokumentaci jsou výhradním vlastnictvím společnosti Synerga a.s. a nesmí být nikdy použity nebo zveřejněny bez předchozího písemného souhlasu vlastníka. Závazná jsou pouze schémata předaná v souladu s registrovanou objednávkou.

Synerga a.s.
Sladkého 13, 617 00 Brno
Tel.: +420 548 213 222

REVIZE	POPIS	DATUM

ČÍSLO REVIZE: A
KRESLIL: ČERVENÝ R.
KONTROLOVAL: NAVRÁTIL M.
DATUM 18.8.2025

UMÍSTĚNÍ STAVBY:
Masarykova univerzita
Fakulta informatiky
Botanická 554/68a, 602 00 Brno

NÁZEV PROJEKTU:
RZ-N04911

ČÍSLO ZAKÁZKY: 63-7296

NÁZEV:
RZ-N04911 - TITULNÍ LIST

ČÍSLO VÝKRESU: RZ-N04911-01

STRANA 1
LISTŮ 4

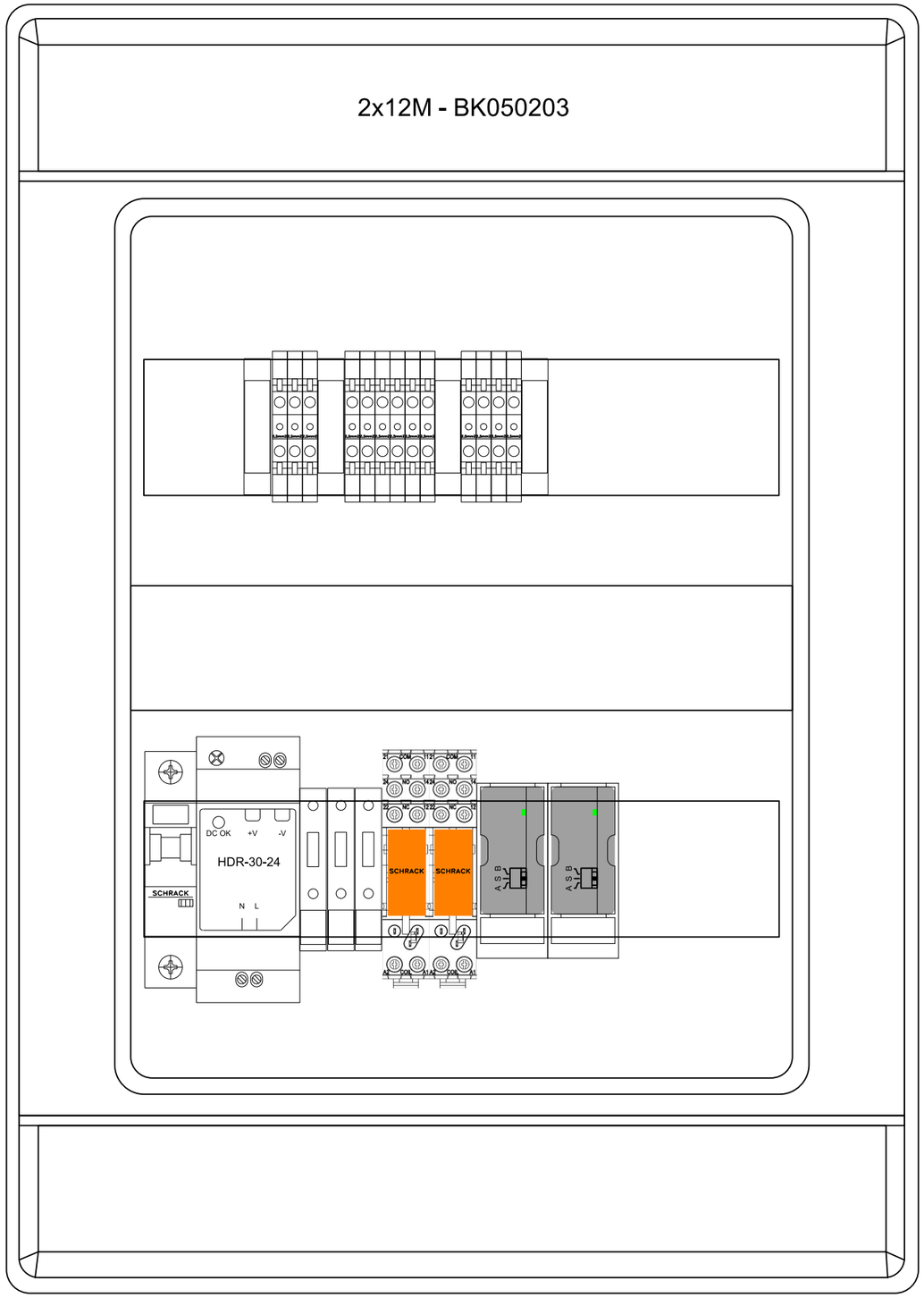

Nástěnná rozvodnice 2x12M - BK050203
Š - V - H: 310x436x148mm
IP: 65/20
In: 16A
Un: 230 VAC
•Rozvodnice nástěnná, průhledné dveře, UV-odolná
•Uzavírání stiskacím mechanismem, volitelně cylindrický zámek
•Včetně PE a N svorkovnice
•Třída ochrany II
•Bezhalogenový plast
•UV stabilní
•Jmenovité napětí 1000VAC, 1500VDC
•Teplota okolí: -25°C až +40°C
•Test žhavou smyčkou: 650°C
•Materiál: ABS
•Stupeň krytí IP65
•Odolnost rázům IK08
•RAL7035 světle šedá
•Umístění pod pódiem

Svorkovnice:
X1: Vstupní napájení
X2: Ovládání
X3: Vývody na motory

Barvy vodičů:

Napájení 230VAC:
Fáze černá 1mm2
Nula: bleděmodrá 1mm2

Napájení 24VDC:
+24 VDC - červená 1mm2
-0 VDC - tmavěmodrá 1mm2

Žaluziové ovladače:
bílá 0,5mm2

Vývody k motorům:
fialová 1mm2

All technical information contained in this document is the exclusive property of Synerga a.s. and may neither be used nor disclosed without its prior written consent. Only those drawings and diagrams remitted after order booking are binding for execution.

Všechny technické informace obsažené v této dokumentaci jsou výhradním vlastnictvím společnosti Synerga a.s. a nesmí být nikdy použity nebo zveřejněny bez předchozího písemného souhlasu vlastníka. Závazná jsou pouze schémata předaná v souladu s registrovanou objednávkou.

Synerga a.s.
Sladkého 13, 617 00 Brno
Tel.: +420 548 213 222

REVIZE	POPIS	DATUM

ČÍSLO REVIZE:	A
KRESLIL:	ČERVENÝ R.
KONTROLOVAL:	NAVRÁTIL M.
DATUM	18.8.2025

UMÍSTĚNÍ STAVBY:
Masarykova univerzita
Fakulta informatiky
Botanická 554/68a, 602 00 Brno

NÁZEV PROJEKTU:
RZ-N04911

ČÍSLO ZAKÁZKY: 63-7296

NÁZEV:
RZ-N04911 - USPOŘÁDÁNÍ ROZVODNICE

ČÍSLO VÝKRESU: RZ-N04911-02

STRANA 2
LISTŮ 4

All technical information contained in this document is the exclusive property of Synerga a.s. and may neither be used nor disclosed without its prior written consent. Only those drawings and diagrams remitted after order booking are binding for execution.

Všechny technické informace obsažené v této dokumentaci jsou výhradním vlastnictvím společnosti Synerga a.s. a nesmí být nikdy použity nebo zveřejněny bez předchozího písemného souhlasu vlastníka. Závazná jsou pouze schémata předaná v souladu s registrovanou objednávkou.

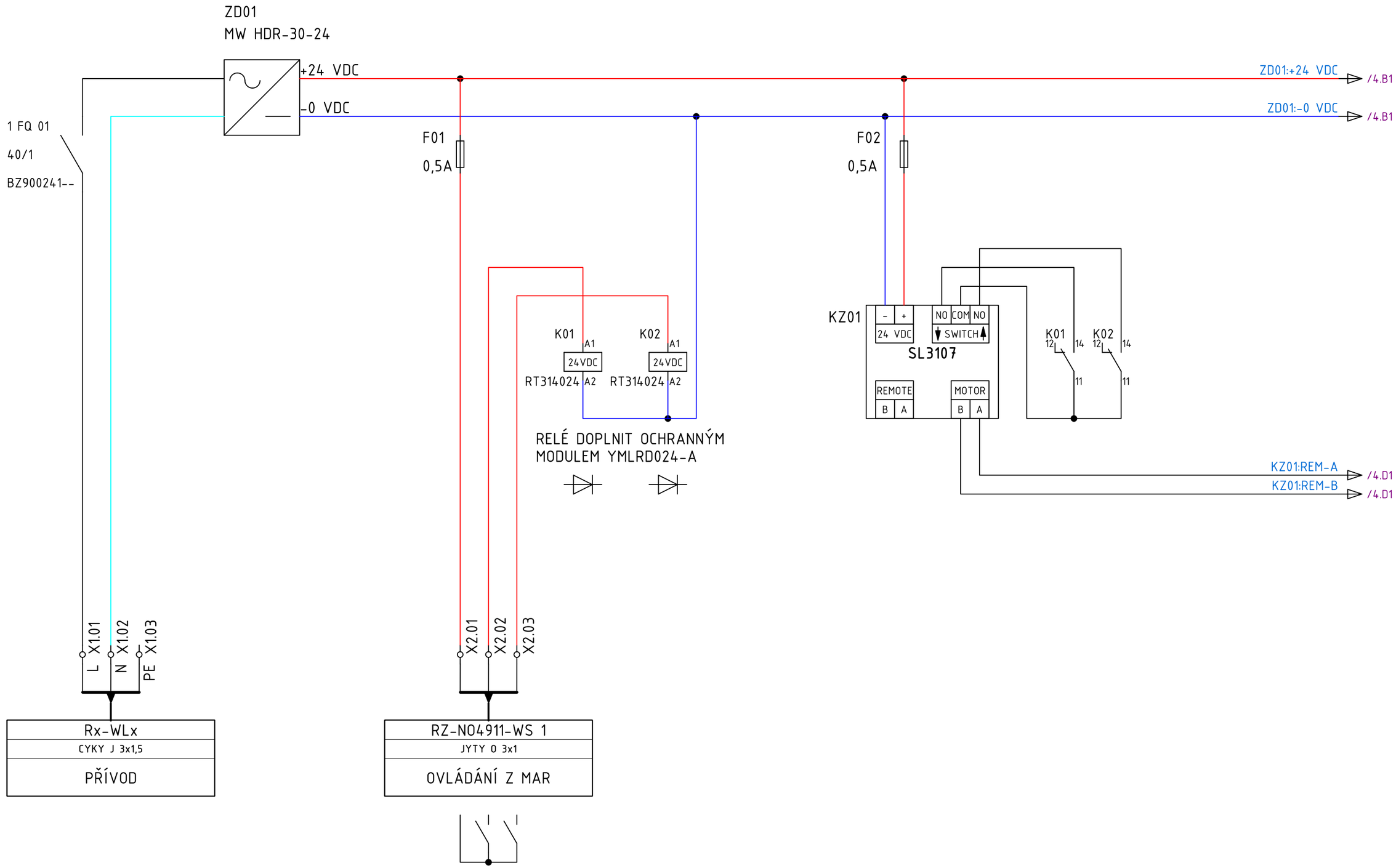

DODÁVKA PROFESE SILNOPROUD

VÝSTUP Z MAR - 2x RELÉ 5A 250V

Synerga a.s.
Sladkého 13, 617 00 Brno
Tel.: +420 548 213 222

REVIZE	POPIS	DATUM

ČÍSLO REVIZE:	A
KRESLIL:	ČERVENÝ R.
KONTROLOVAL:	NAVRÁTIL M.
DATUM	18.8.2025

UMÍSTĚNÍ STAVBY:
Masarykova univerzita
Fakulta informatiky
Botanická 554/68a, 602 00 Brno

NÁZEV PROJEKTU:
RZ-N04911

ČÍSLO ZAKÁZKY: 63-7296

NÁZEV:
RZ-N04911 - NAPÁJENÍ, NADŘAZENÉ OVLÁDÁNÍ

ČÍSLO VÝKRESU: RZ-N04911-03

STRANA 3
LISTŮ 4

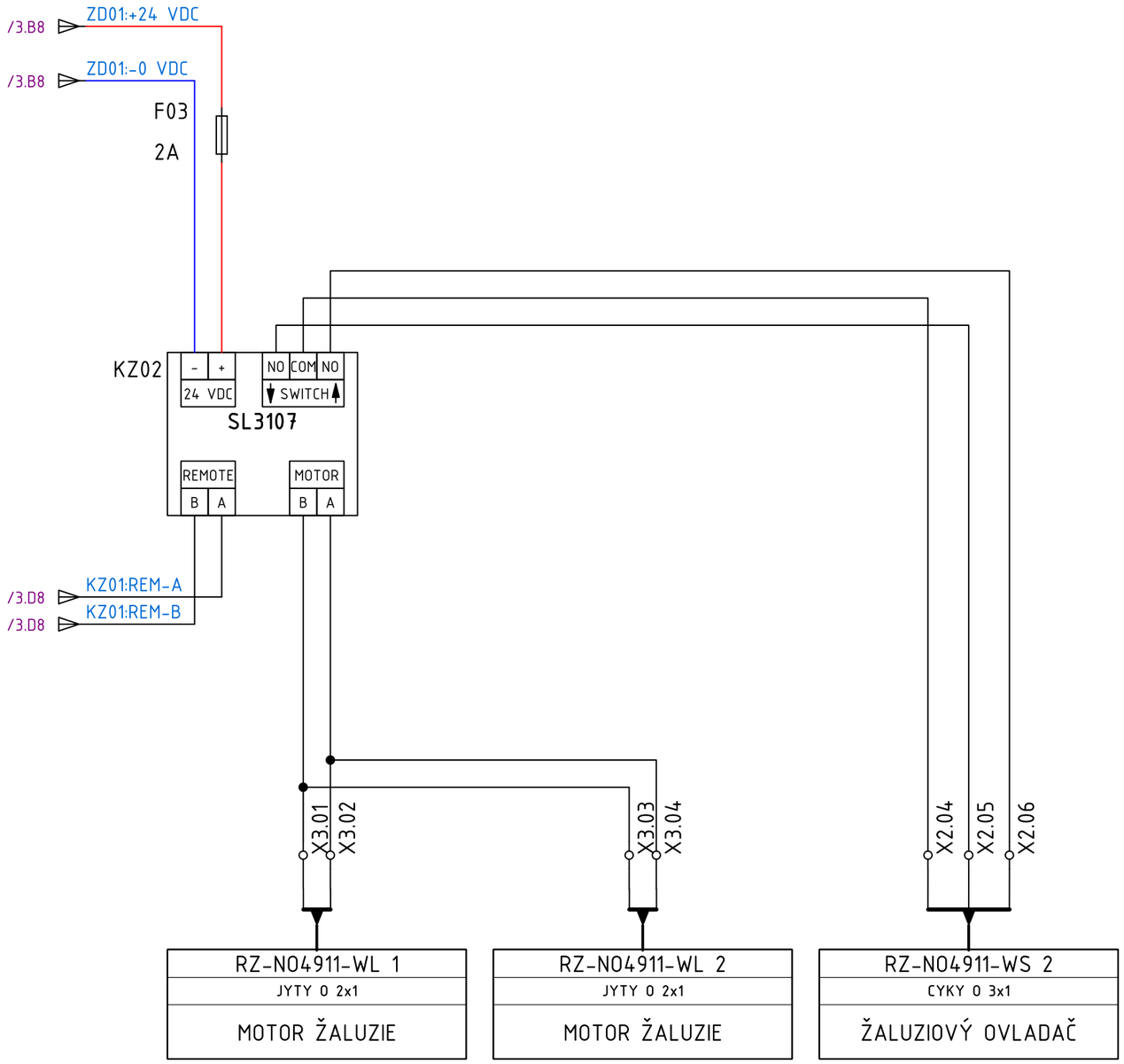

All technical information contained in this document is the exclusive property of Synerga a.s. and may neither be used nor disclosed without its prior written consent. Only those drawings and diagrams remitted after order booking are binding for execution.

Všechny technické informace obsažené v této dokumentaci jsou výhradním vlastnictvím společnosti Synerga a.s. a nesmí být nikdy použity nebo zveřejněny bez předchozího písemného souhlasu vlastníka. Závazná jsou pouze schémata předaná v souladu s registrovanou objednávkou.

Synerga a.s.
Sladkého 13, 617 00 Brno
Tel.: +420 548 213 222

REVIZE	POPIS	DATUM

ČÍSLO REVIZE:	A
KRESLIL:	ČERVENÝ R.
KONTROLOVAL:	NAVRÁTIL M.
DATUM	18.8.2025

UMÍSTĚNÍ STAVBY:
Masarykova univerzita
Fakulta informatiky
Botanická 554/68a, 602 00 Brno

NÁZEV PROJEKTU:
RZ-N04911

ČÍSLO ZAKÁZKY: 63-7296

NÁZEV:
RZ-N04911 - OVLÁDÁNÍ A VÝVODY ŽALUZIÍ

ČÍSLO VÝKRESU: RZ-N04911-04

STRANA 4
LISTŮ 4